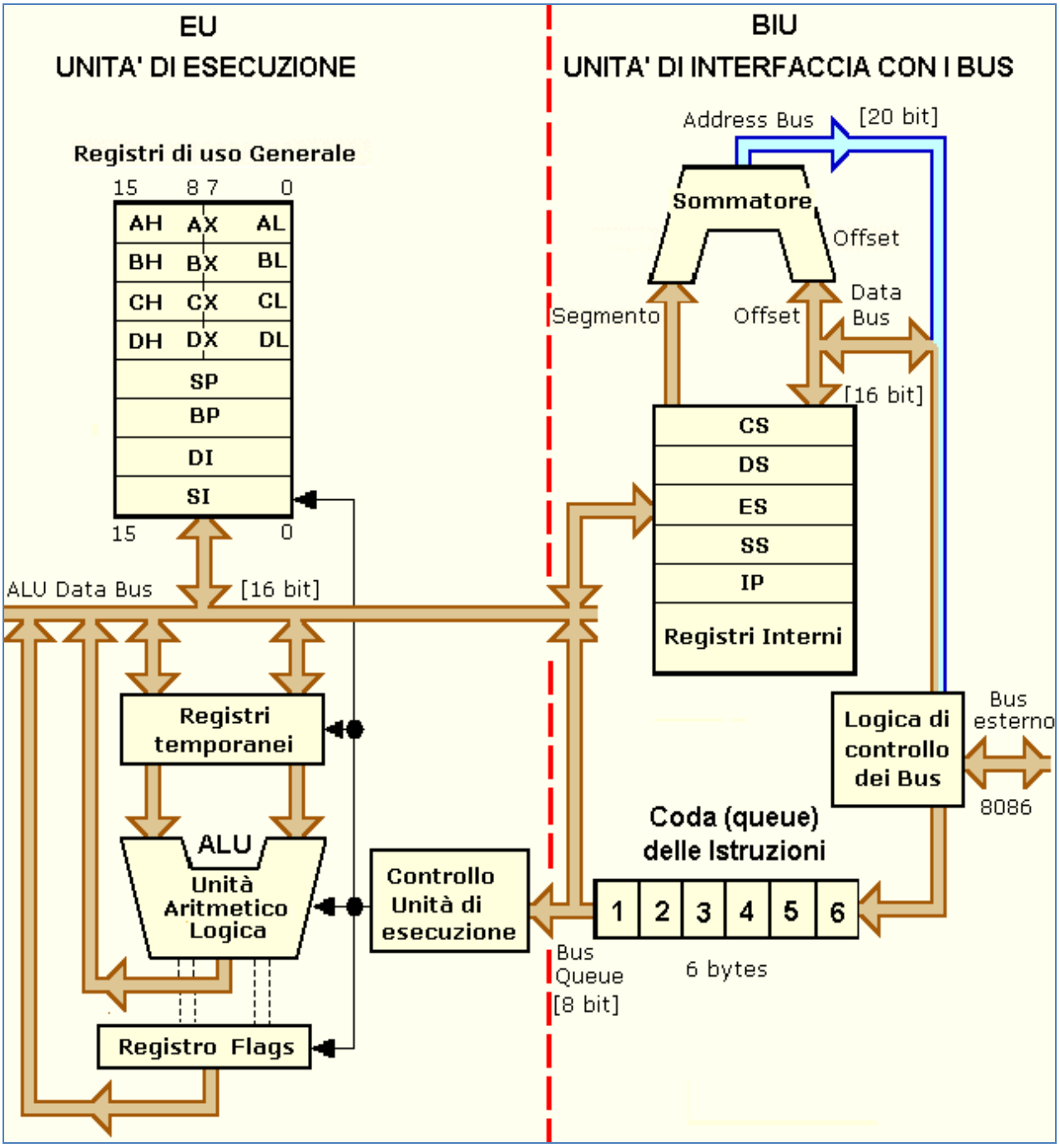Architettura interna del processore Intel 8086